EUROTRADE
A member of the EuroTrade Metals Group

www.etm-strop.ru

e-mail: yar.etm@mail.ru

ООО «ЕВРОТРЕЙД»
Грузоподъемные системы ETM

Россия, г. Ярославль,
ул. Калинина, 18
8 (4852) 640-624
8 (4852) 640-625

Рым-болты оцинкованные

Типоразмер d_1, мм	Нагрузка, тн.	d_2, мм	d_3, мм	d_4, мм	h, мм	k, мм	Вес, кг/шт.	Цена с НДС
M08	0,14	20	36	20	36	8	0,05	18,0
M10	0,23	25	45	25	45	10	0,09	22,0
M12	0,34	30	54	30	53	12	0,16	35,0
M16	0,7	35	63	35	62	14	0,24	75,0
M20	1,2	40	72	40	71	16	0,35	95,0
M24	1,8	50	90	50	90	20	0,71	230,0
M30	3,2	65	108	60	109	24	1,32	410,0
M36	4,6	75	126	70	128	28	2,08	650,0
M42	6,3	85	144	80	147	32	3,11	1.700,0
M48	8,6	100	166	90	168	38	5,02	2.700,0
M56	11,5	110	184	100	187	42	6,7	3.300,0
M64	16,0	120	206	110	208	48	9,3	5.200,0
M72 x 6	20,0	150	260	135	250	65	23,3	18.000,0
M80 x 6	28,0	160	300	150	290	80	34,2	21.000,0

Согласно новой редакции ДИН 582 2003 года рабочая нагрузка рым-болтов и рым-гаек рассчитывается исходя из коэффициента запаса прочности: К=6:1

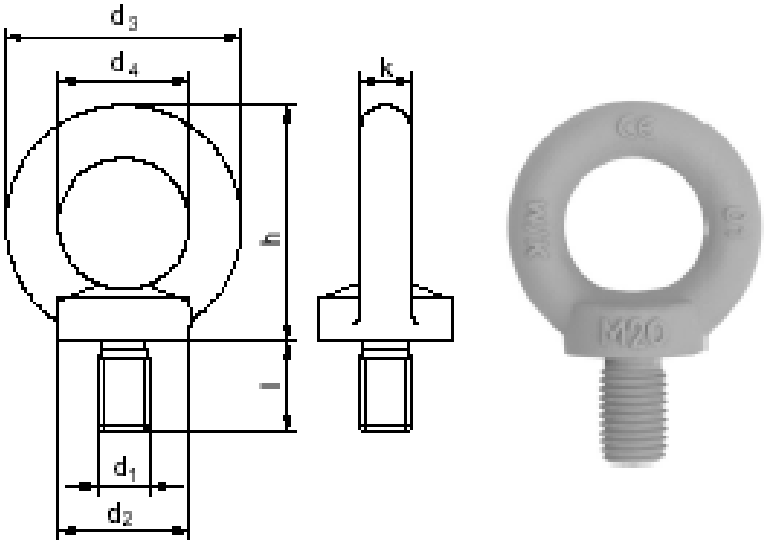

С уважением, *Компания «ЕВРОТРЕЙД» грузоподъемные системы ETM*
т.: 8 (4852) 640-624 8 (4852) 640-625
www.etm-strop.ru www.etm-group.ru www.etm-crane.ru www.etm-cherepovets.ru
e-mail: yar.etm@mail.ru
EUROTRADE Metals Group